SEZIONE X - X

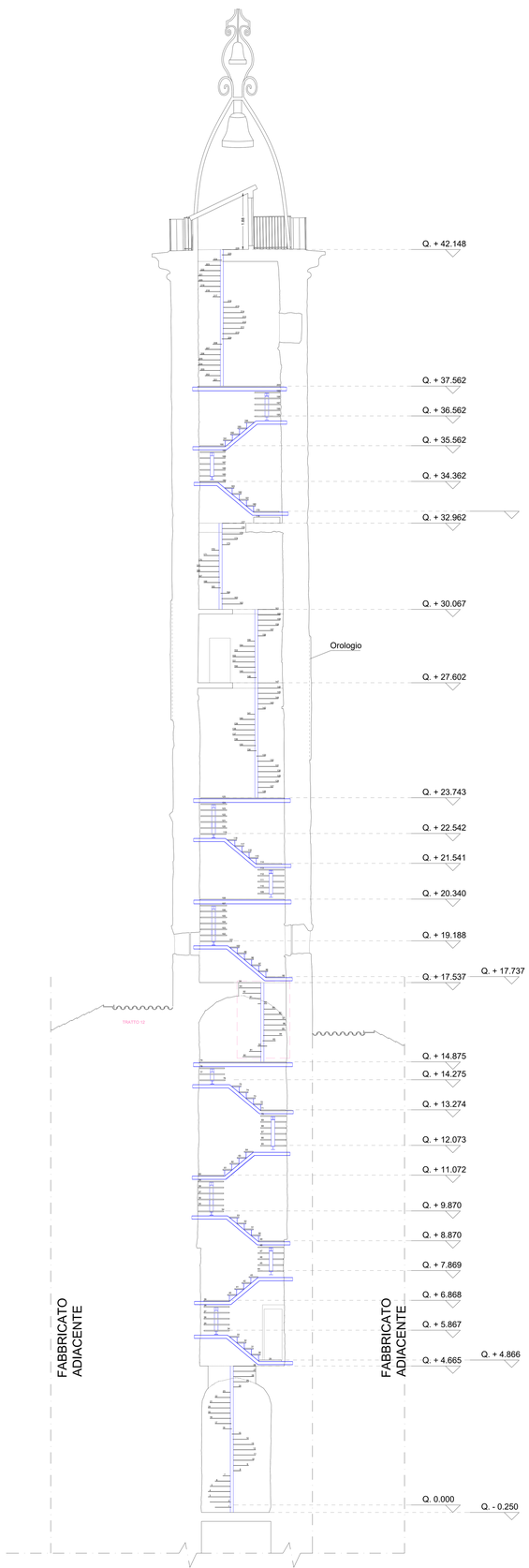

Scala: 1/50

TRATTO 12

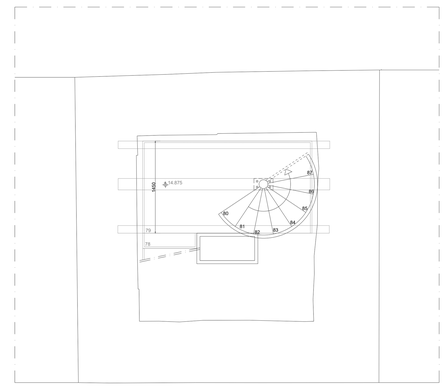

Scala: 1/25

TRATTO 12

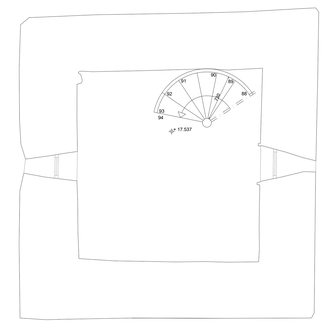

Scala: 1/25

TRATTO 12

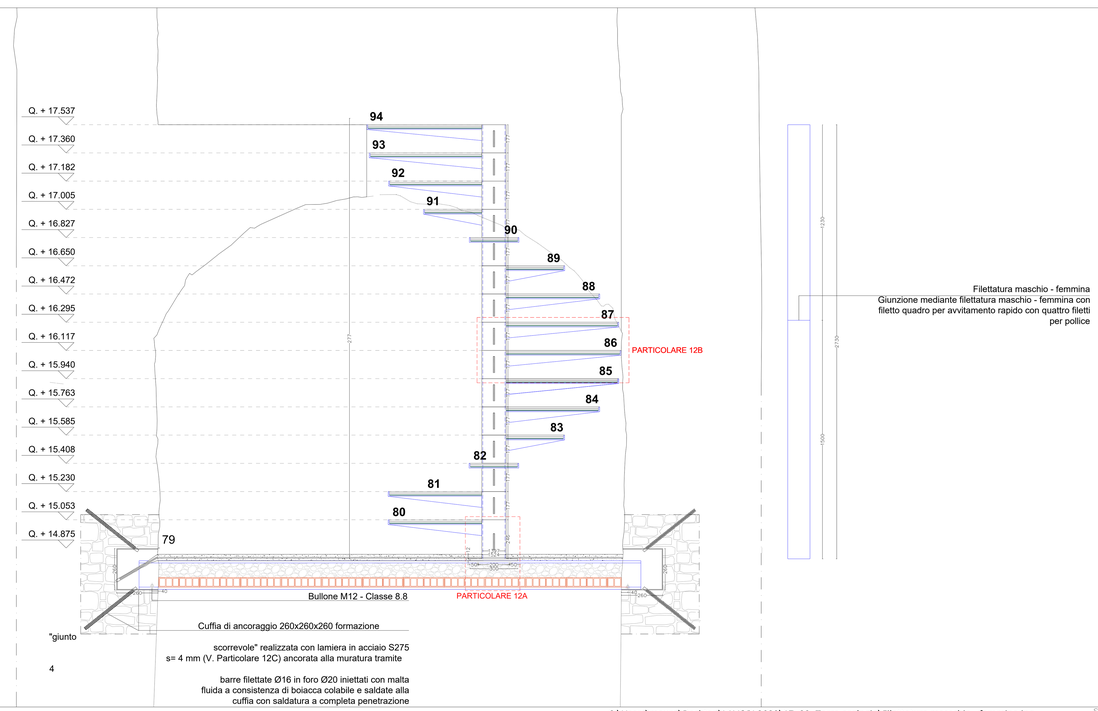

C:\Users\mauro\Desktop\LAVORI 2022\17_22_Torre orologio\Filettetura mascchio - femmina.jpg

Scala: 1/10

PARTICOLARE 12A

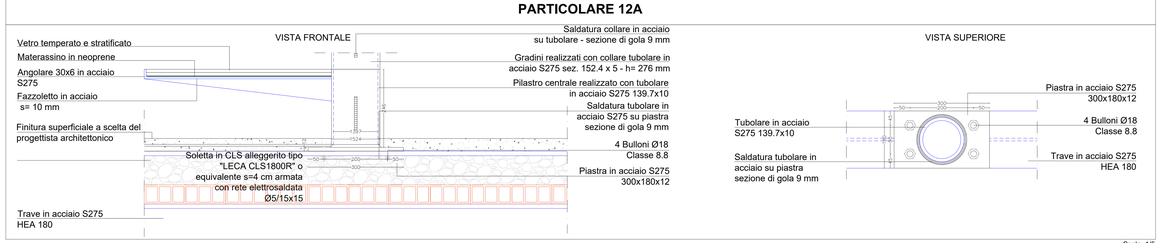

Scala: 1/5

PARTICOLARE 12B

Scala: 1/5

PARTICOLARE DEL GIUNTO 12C

Scala: 1/5

Prescrizioni Materiali

- OPERE IN CALCESTRUZZO ARMATO
per cordoli e platee Rck > 30 N/mmq (CLS 25/30)

- ACCIAIO PER ARMATURA LENTA B 450 C

- COPRIFERRO STRUTTURE IN C.A.
per fondazioni 3 cm

- ACCIAIO PER CARPENTERIA METALLICA

Acciaio S275 JR
BULLONERIA ZINCATA IN ACCIAIO CON VITI 8.8 - DADI 8 - UNI 3740
SALDATURE DI PRIMA CLASSE SECONDO UNI 271-1 UNI 5132

Note

- PREVEDERE VERNICIATURA CON COLORE RAL A SCELTA DELLA D.L. SULLA CARPENTERIA METALLICA E BULLONERIA
- VETRI TEMPERATI STRATIFICATI DA 22 MM CERTIFICATI
- VERIFICA DELLE MISURE IN CANTIERE A CARICO DELL'IMPRESA ESECUTRICE
- IL FORNITORE DELLA STRUTTURA VETRATA DOVRA' FORNIRE LA VERIFICA STRUTTURALE DEI VETRI E DEL LORO SISTEMA DI FISSAGGIO
- LE MISURE SONO ESPRESSE IN MILLIMETRI

COESIONE ITALIA FSC 2014-2020 | Cofinanziato dall'Unione europea | REGIONE LAZIO

PR LAZIO FESR 2021-2027

COMUNE DI VITERBO
SETTORE VI - LL.PP. e Manutenzioni

Oggetto:

Progetto Esecutivo per interventi relativi al
Riuso della Torre Civica di Piazza del Plebiscito

Livello:
- ☐ PRELIMINARE
- ☐ DEFINITIVO
- ☒ ESECUTIVO

Categoria:
- ☐ OPERE EDILI
- ☒ OPERE STRUTTURALI
- ☐ OPERE IMPIANTISTICHE

Elaborato:			Tavola:	
SVILUPPO SCALA E PARTICOLARI COSTRUTTIVI TRATTO 12			ES_13	
	Data	Archivio	Redatto	Approvato
Emissione				
Revisione n.				

Progettista:
Arch. Renzo Chiovelli

Collaboratori:
Arch. Daniele Sal,
Arch. Fausto Pangrazi,
Arch. Vana Rocchi,
Ing. Marco Sartanoni,
Ing. Mauro Savelli

Progetto Strutturale:
Ing. Mauro Savelli

Responsabile del Progetto:
Arch. Sergio Proietti

Firma digitalmente da:
Proietti Sergio
Firmato il 03/10/2024 14:16
Seriale Certificato: 3851495
Valido dal 21/06/2024 al 12/06/2027
Rilasciato da: Qualified Electronic Signature CA