SEZIONE X - X

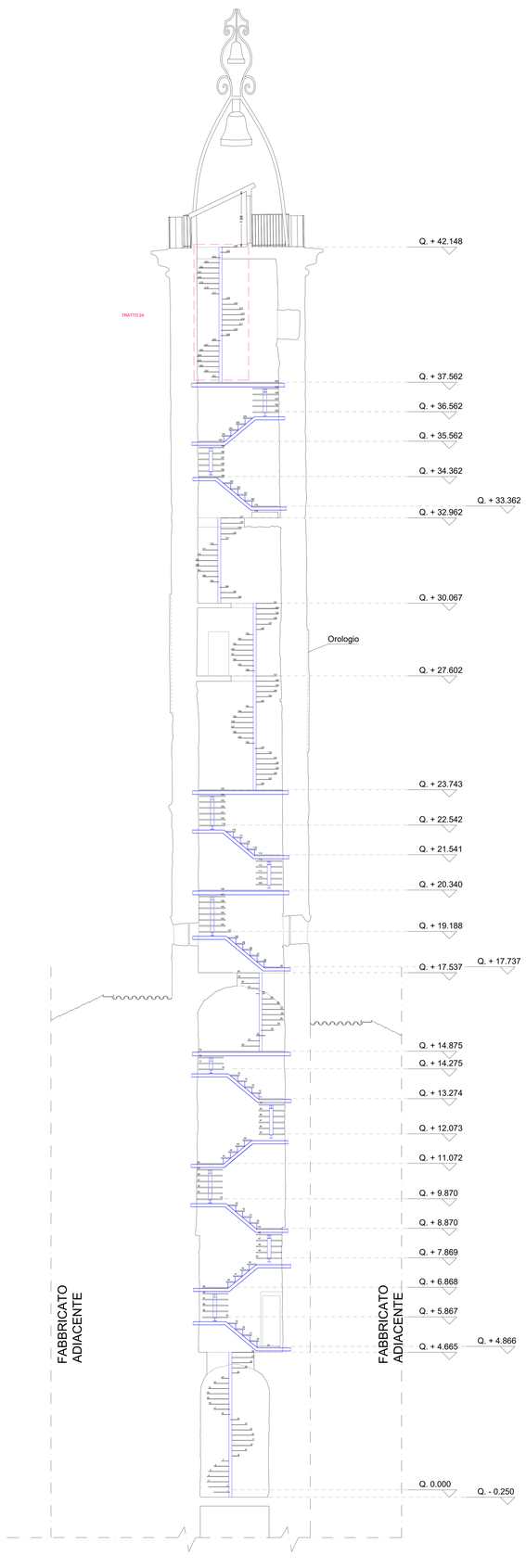

Scala: 1/50

TRATTO 24

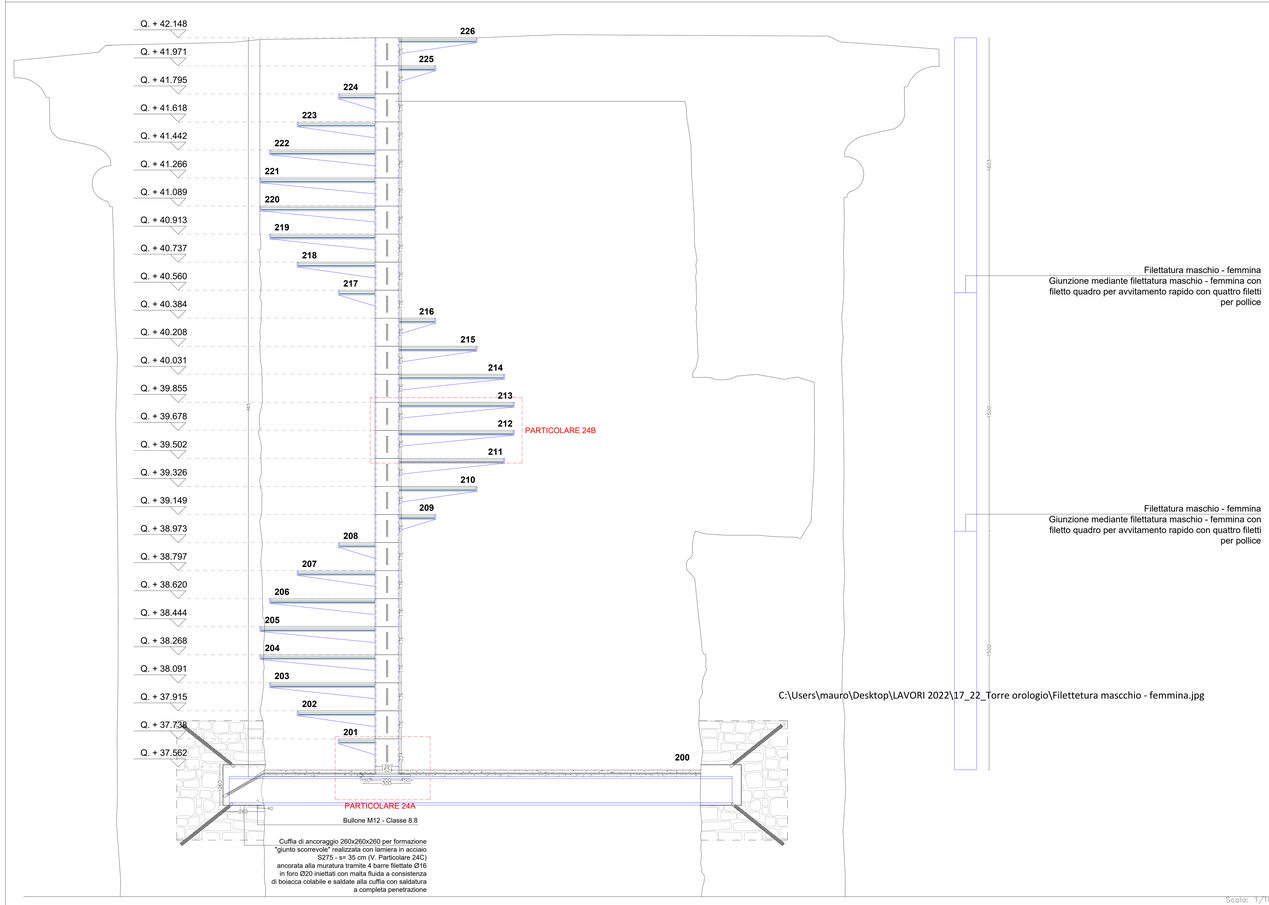

Scala: 1/10

PARTICOLARE DEL GIUNTO 24C

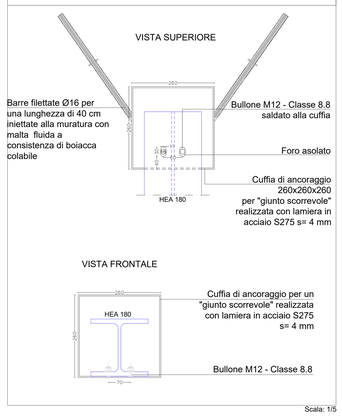

Scala: 1/5

TRATTO 24

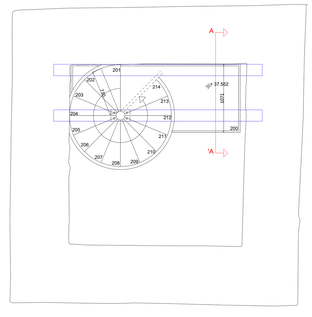

Scala: 1/25

TRATTO 24

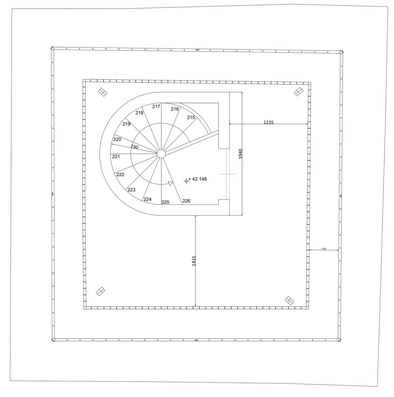

Scala: 1/25

PARTICOLARE 24A

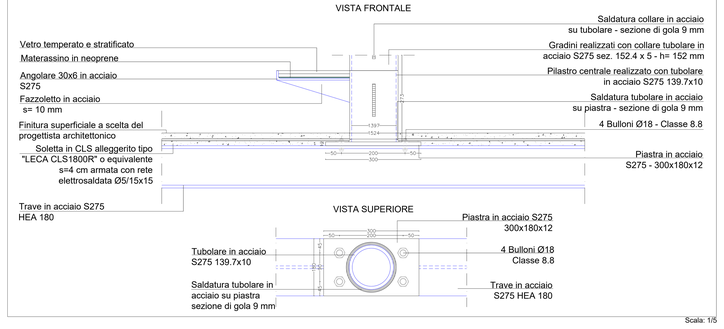

Scala: 1/5

PARTICOLARE 24B

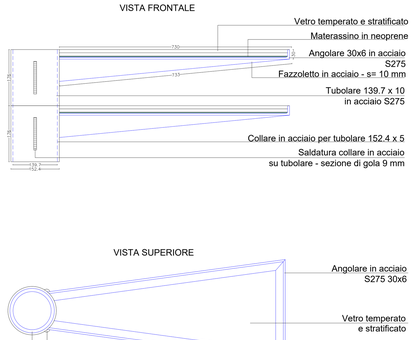

Scala: 1/5

SEZIONE A - A'

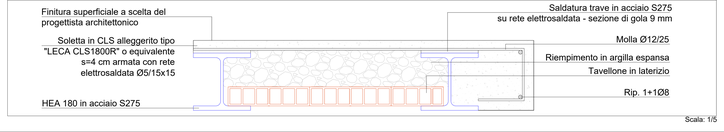

Scala: 1/5

Prescrizioni Materiali

- OPERE IN CALCESTRUZZO ARMATO
per cordoli e platee Rck > 30 N/mmq (CLS 25/30)

- ACCIAIO PER ARMATURA LENTA B 450 C

- COPRIFERRO STRUTTURE IN C.A.
per fondazioni 3 cm

- ACCIAIO PER CARPENTERIA METALLICA

Acciaio S275 JR
BULLONERIA ZINCATA IN ACCIAIO CON VITI 8.8 - DADI 8 - UNI 3740
SALDATURE DI PRIMA CLASSE SECONDO UNI 271-1 UNI 5132

Note

- PREVEDERE VERNICIATURA CON COLORE RAL A SCELTA DELLA D.L. SULLA CARPENTERIA METALLICA E BULLONERIA
- VETRI TEMPERATI STRATIFICATI DA 22 MM CERTIFICATI
- VERIFICA DELLE MISURE IN CANTIERE A CARICO DELL'IMPRESA ESECUTRICE
- IL FORNITORE DELLA STRUTTURA VETRATA DOVRA' FORNIRE LA VERIFICA STRUTTURALE DEI VETRI E DEL LORO SISTEMA DI FISSAGGIO
- LE MISURE SONO ESPRESSE IN MILLIMETRI

COESIONE ITALIA 2014-2020 | Cofinanziato dall'Unione europea | REGIONE LAZIO

PR LAZIO FESR 2021-2027

COMUNE DI VITERBO
SETTORE VI - LL.PP. e Manutenzioni

Oggetto:
Progetto Esecutivo per interventi relativi al
Riuso della Torre Civica di Piazza del Plebiscito

Livello: ☐ PRELIMINARE ☐ DEFINITIVO ☒ ESECUTIVO

Categoria: ☒ OPERE CIVILI ☒ OPERE STRUTTURALI ☒ OPERE IMPIANTISTICHE

Elaborato:
SVILUPPO SCALA E PARTICOLARI COSTRUTTIVI
TRATTO 24

Tavola: ES_25

	Data	Archivio	Redatto	Approvato
Emissione				
Revisione n.				

Progettista:
Arch. Renzo Chiovelli

Progetto Strutturale:
Ing. Mauro Savelli

Responsabile del Progetto:
Arch. Sergio Proietti

Collaboratori:
Mizak Systems S.r.l.
Arch. Danilo Pasquini,
Arch. Vania Ricchi,
Ing. Marco Sarsanesi,
Ing. Mauro Savelli

Firmato digitalmente da: Proietti Sergio
Firmato il 03/10/2024 14:22
Serial number: 3B7A8B
CN=Proietti Sergio
O=ORDINE DEGLI ARCHITETTI PPC DI VITERBO
C=IT
Signature is Qualified Electronic